Série 8, Four encastrable compact avec fonction micro-ondes, 60 x 45 cm, Noir
CMG7241B1

Le four micro-ondes compact avec anneau de contrôle digital et écran TFT couleur tactile vous permet d'obtenir très rapidement des résultats de cuisson et de rôtissage parfaits. Avec Home Connect pour contrôler votre four depuis l'application.

- **Anneau de commande digital** : une solution innovante et simple pour régler le four.
- **Écran TFT Couleur Tactile** : avec anneau de commande digital innovant et intuitif.
- **Air Pulsé 2D** : une répartition homogène de la chaleur pour des cuissons parfaites sur un niveau.
- **Fonction Air Fry** : préparez des grillades, des légumes grillés et même des chips.
- **Assistant de four avec commande vocale** : sélectionnez intuitivement le meilleur programme.

Accessoires intégrés

1 x grille, 1 x lèchefrite pour pyrolyse

Accessoires en option

HEZ327000	PIERRE A PAIN
HEZ617000	PLAT A PIZZA
HEZ629070	LECHEFRITE PERFOREE AIR FRY
HEZ631070	Tôle à patisserie en émail
HEZ632070	Tôle à pâtisserie en émaill
HEZ634000	GRILLE DE CUISSON ET DE ROTISSAGE
HEZ636000	LECHEFRITE EN VERRE
HEZ664000	Grille de cuisson et rôtissage, vapeur
HEZG0AS00	Câble de raccordement 3m

Données techniques

Fonction additionnelle:	Four combiné
Type de commandes:	Electronique
Dimensions appareil H x L x P:	455x594x548 mm
Dimensions de la cavité:	237 x 480 x 392 mm
Longueur du cordon électrique:	150 cm
Poids net:	33.0 kg
Poids brut:	35.5 kg
Code EAN:	4242005325924
Puissance maximum du micro-ondes:	900 W
Puissance de raccordement:	3600 W
Intensité:	16 A
Tension:	220-240 V
Fréquence:	50 Hz
Type de prise:	Fiche cont.terre/Gard.fil ter.
Accessoires inclus:	1 x grille, 1 x lèchefrite pour pyrolyse

4 242005 325924

Série 8, Four encastrable compact avec fonction micro-ondes, 60 x 45 cm, Noir
CMG7241B1

Le four micro-ondes compact avec anneau de contrôle digital et écran TFT couleur tactile vous permet d'obtenir très rapidement des résultats de cuisson et de rôtissage parfaits. Avec Home Connect pour contrôler votre four depuis l'application.

Type de four/Modes de cuisson

- 16 modes de cuisson : convection naturelle, gril air pulsé, gril grande surface, gril petite surface, chaleur de sole, préchauffage, cuisson douce, air pulsé 2D, Air Fry, micro-ondes, air pulsé, convection naturelle + micro-ondes, gril grande surface + micro-ondes, gril petite surface + micro-ondes, gril air pulsé + micro-ondes
- Puissance micro-ondes max : 900 W - 5 puissances micro-ondes (90 W,180 W,360 W,600 W, boost)
- Technologie intelligente "Inverter" : la puissance maximale du micro-ondes est régulée à 600 W en cas d'utilisation prolongée pour préserver la qualité des aliments
- Préchauffage rapide

Nettoyage :

- Nettoyage hydrolyse

Confort d'utilisation

- Home Connect : pilotage et contrôle de votre four à distance
- Assistant à commande vocale
- CookAssist : recettes préprogrammées
- Préconisation de température
- Affichage de la température
- Contrôle optique de la montée en température
- Eclairage LED
- Porte abattante
- Ventilateur de refroidissement
- Horloge électronique

Design :

- Ecran TFT couleur tactile
- Anneau de contrôle digital
- Commandes par touchControl
- Cavité intérieure en émail anthracite

Sécurité

- Porte 3 vitres
- Faible température de porte
- Sécurité enfants, indicateur de chaleur résiduelle, coupure automatique du four, touche marche, interrupteur au contact de la porte, door lock mechanical, optional

Supports d'enfournement / Système d'extraction:

- Nombre de niveaux de rack : 3

Accessoires inclus :

- grille, lèchefrite

Données techniques :

- Volume 45 l
- Réglage de température : 30 °C - 230 °C

Dimensions:

- Dimensions appareil (HxLxP): 455 x 594 x 548 mm
- Dimensions d'encastrement (HxLxP): 560 mm - 568 mm x 450 mm - 455 mm x 550 mm
- Câble de raccordement : 1,5 m
- Puissance totale de raccordement : 3.6 kW
- Tension nominale : 220 - 240 V
- Veuillez vous référer aux dimensions d'encastrement indiquées dans le plan d'installation.

Série 8, Four encastrable compact avec fonction micro-ondes, 60 x 45 cm, Noir
CMG7241B1

Mesures en mm

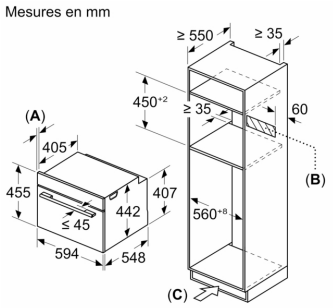

A: 19,5 mm

B: Espace pour le raccordement de l'appareil 320 x 115 mm

C: Ventilation dans le socle ≥ 200 cm²

Installation de deux appareils superposés

Échange d'air

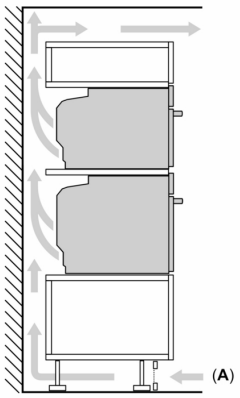

A: Entrée d'air ≥ 200 cm²

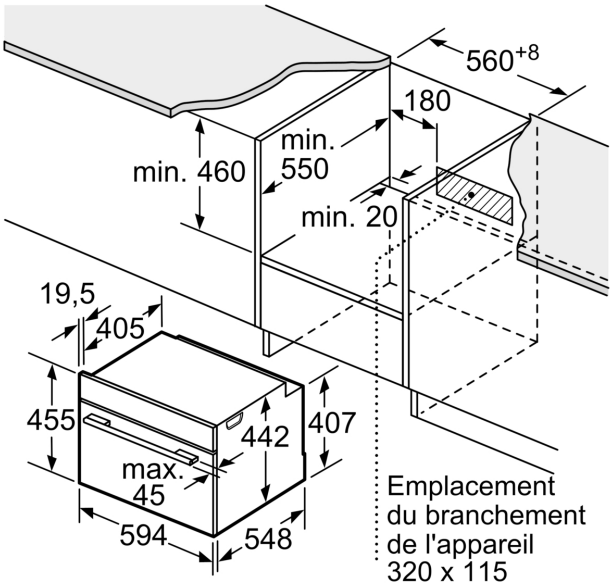

Mesures en mm

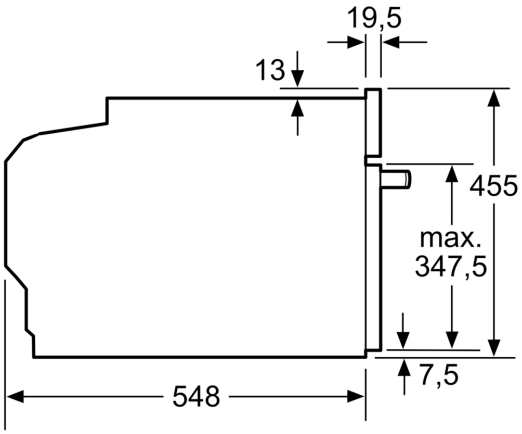

Mesures en mm

Montage avec une table de cuisson.

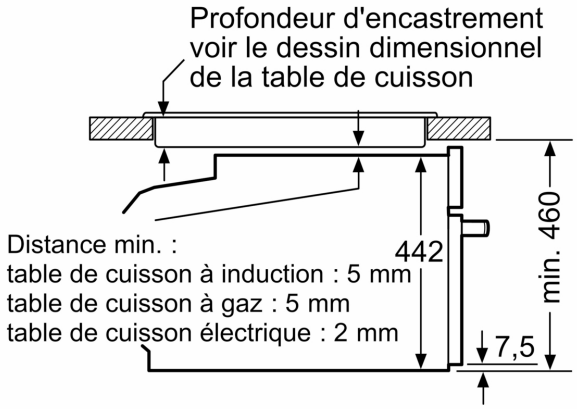

Mesures en mm

Si l'appareil compact est installé sous une table de cuisson, les épaisseurs de plaque de travail suivantes (le cas échéant y compris la sous-structure) doivent être respectées.

Type de table de cuisson	**épaisseur de plaque de travail min.**	
	appliqué	affleurant
Table de cuisson à induction	42 mm	43 mm
table de cuisson à induction pleine surface	52 mm	53 mm
table de cuisson à gaz	32 mm	43 mm
table de cuisson électrique	32 mm	35 mm