Série 4, Micro-ondes encastrable, Blanc
BFL523MW1F

Le micro-ondes intégré pour une niche de 38 cm : utilisez-le pour décongeler, réchauffer et préparer parfaitement les aliments.

- **AutoPilot7** : 7 programmes automatiques pour des résultats de cuisson parfaits.
- **Ecran LED, affichage rouge** : facile à utiliser.
- **Boutons push-pull** : facilite le nettoyage.
- **Cavité en inox** : facile à nettoyer grâce à la surface lisse.
- **Assistance Nettoyage** : moins d'efforts à fournir grâce à la nouvelle option de nettoyage.

Données techniques

Fonction additionnelle: ..... Micro-onde
Type de commandes: ..... Electronique
Dimensions appareil H x L x P: .....382x594x317 mm
Dimensions de la cavité: ..... 201.0 x 308.0 x 282.0 mm
Longueur du cordon électrique: ..... 130 cm
Poids net: .....13.5 kg
Poids brut: ..... 18.2 kg
Code EAN: 4242005476862
Puissance maximum du micro-ondes: ..... 800 W
Puissance de raccordement: .....1270 W
Intensité: ..... 10 A
Tension: ..... 230-240 V
Fréquence: .....50 Hz
Type de prise: .....Fiche cont.terre/Gard.fil ter.
Accessoires inclus: .....1 x Plateau tournant

4 242005 476862

Série 4, Micro-ondes encastrable, Blanc
BFL523MW1F

Le micro-ondes intégré pour une niche de 38 cm : utilisez-le pour décongeler, réchauffer et préparer parfaitement les aliments.

Caractéristiques principales :

- 5 Puissances micro-ondes : 90 W, 180 W, 360 W, 600 W, 800 W
- Volume 20 l

Design :

- Cavité Cavité intérieure en inox

Nettoyage :

- Cleaning Assistance (nettoyage par hydrolyse)

Confort d'utilisation

- Display LED
- Horloge électronique
- Boutons rotatifs, rond, Touche Marche, Commandes par touchControl, boutons escamotables
- Mise en marche très facile
- 7 programmes automatiques
- Programmes : 4 décongélation et 3 en fonction micro-ondes
- Fonction mémoire (1 position)
- Eclairage LED
- Plateau tournant en verre : 25.5 cm
- Charnières à gauche
- Ouverture de la porte électronique
- Commande par touches sensitives

Accessoires inclus :

- Plateau tournant

Sécurité

- coupure automatique du four, interrupteur au contact de la porte
- Ventilateur de refroidissement

Données techniques :

- Câble de raccordement : 130 cm
- Puissance totale de raccordement : 1.27 kW
- Tension nominale : 230 - 240 V
- Micro-ondes électronique (30 cm de profondeur) pour meuble haut 60cm, Pour installation dans une colonne

Dimensions:

- Dimensions appareil (HxLxP): 382 x 594 x 317 mm
- Dimensions d'encastrement (HxLxP): 560 mm - 568 mm x 362 mm - 365 mm x 300 mm
- Veuillez vous référer aux dimensions d'encastrement indiquées dans le plan d'installation.

Série 4, Micro-ondes encastrable, Blanc
BFL523MW1F

Montage en angle micro-ondes

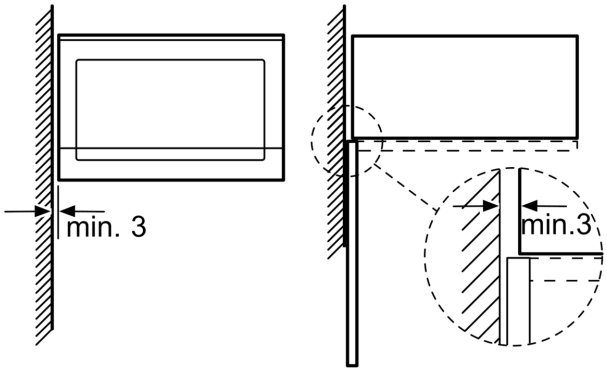

Mesures en mm

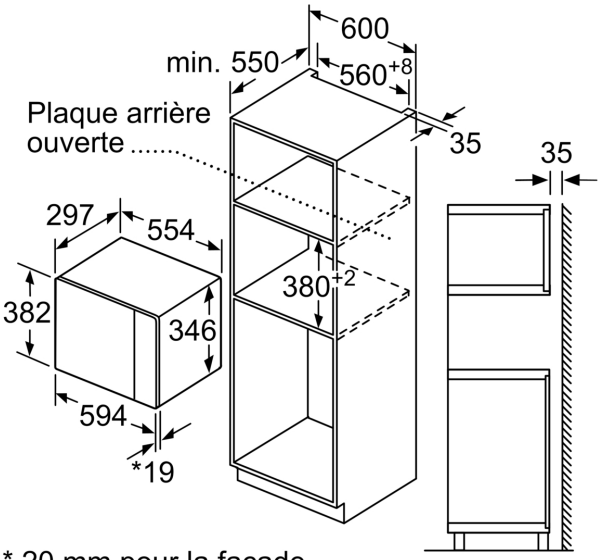

* 20 mm pour la façade métallique

Mesures en mm

Mesures en mm

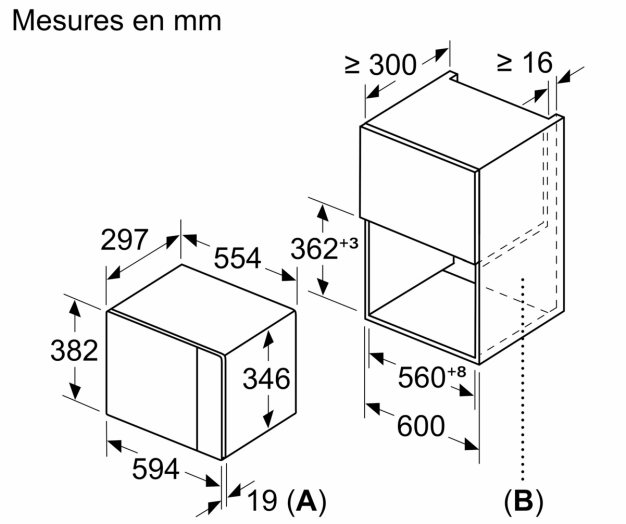

A :20 mm pour la façade métallique
B :paroi arrière ouverte

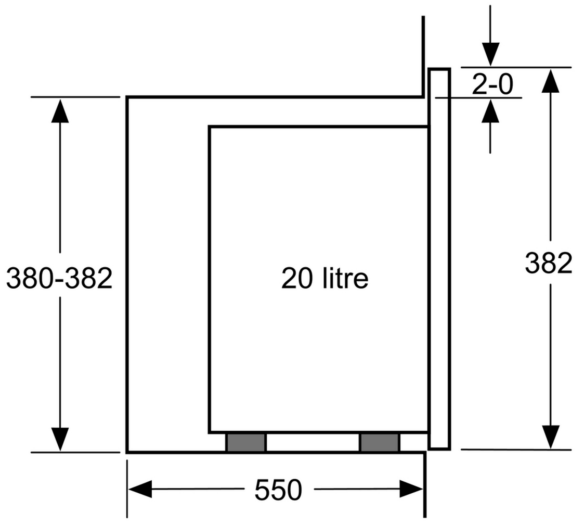

Mesures en mm

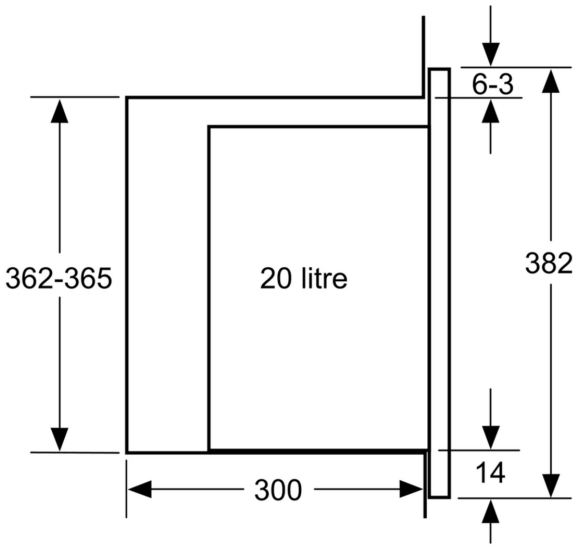

Mesures en mm