Série 2, Lave-vaisselle tout intégrable, 60 cm
SMV26AX01F

- **Option Séchage Extra** : une phase de séchage plus longue pour un résultat optimal sur la vaisselle difficile à sécher comme le plastique.
- **Panier Rackmatic** : panier supérieur de lave-vaisselle réglable, pour s'adapter à la vaisselle volumineuse.
- **Programme Verre 40 °C** : un lavage tout en douceur pour vos verres fragiles.
- **Info Light** : un voyant rouge situé sur la base indique si le lave-vaisselle est en marche
- **AquaStop** : garantie Bosch en cas de dégâts des eaux - pour toute la durée de vie de l'appareil.* [5]

Données techniques

Classe d'efficacité énergétique[1]: ..... E
Consommation énergétique pour 100 cycles Eco[2]: 92 kWh/100 cycles
Nombre maximum de couverts: 12
Consommation d'eau du programme Eco[3]: ..... 9.5 l
Durée du programme Eco[4]: ..... 3:30 h
Niveau sonore: ..... 48 dB(A) re 1pW
Classe de niveau sonore: C
Type d'installation: ..... Encastrable
Hauteur avec top: ..... 0 mm
Niche d'encastrement: ..... 815-875 x 600 x 575 mm
Profondeur porte ouverte à 90°: ..... 1150 mm
Pieds réglables: ..... Oui - tous depuis l'avant uniquement
Réglage maximum de la hauteur des pieds: ..... 60 mm
Plinthe réglable: ..... Horizontalement et verticalement
Poids net: ..... 35.3 kg
Poids brut: ..... 37.1 kg
Puissance de raccordement: ..... 2400 W
Intensité: ..... 10 A
Tension: ..... 220-240 V
Fréquence: ..... 50; 60 Hz
Dureté de l'eau maximum acceptée: ..... 50°DH
Indice de réparabilité: 8.2
Longueur du cordon électrique: ..... 175 cm
Type de prise: ..... Fiche cont.terre/Gard.fil ter.
Longueur du tuyau d'alimentation: ..... 165 cm
Longueur du tuyau d'évacuation: ..... 190 cm
Code EAN: 4242005484317
Type d'installation: ..... Tout intégrable

4 242005 484317

Accessoires en option

SMZ5000	KIT LAVAGE 4ELEMENTS POUR LAVE-VAISSELLE
SMZ5300	SUPPORT VERRES A PIED PANIERS MAXFLEX/PR
SGZ8BI00	KIT DE FIXATION POUR PORTE SEQUENCEE
SMZ2056	PORTE INOX POUR LV 60 TOUT INTEGRABLE
SGZ1010	RALLONGE AQUASTOP

[1] Echelle d'efficacité énergétique allant de A à G
[2] Consommation d'énergie en kWh pour 100 cycles (en programme Eco 50 °C)
[3] Consommation d'eau en litres par cycle (en programme Eco 50 °C)
[4] Durée du programme Eco 50 °C
[5] Veuillez trouver les termes de garantie à l'adresse suivante : https://www.bosch-home.fr/mybosch/extension-garantie-gratuite

Série 2, Lave-vaisselle tout intégrable, 60 cm
SMV26AX01F

Performance et consommation

- Classe d'efficacité énergétique[1] E sur une échelle allant de A à G
- Energie[2] / Eau[3] : 92 kWh / 9.5 litres
- 12 couverts
- Durée progr. Eco[4] : 3:30 (h:min)
- Niveau sonore : 48 dB(A) re 1 pW
- Classe d'efficacité sonore : C
- Moteur SilentPowerDrive

Caractéristiques principales

- 6 programmes : Intensif 70 °C, Auto 45-65 °C, Eco 50 °C, Verre 40 °C, Programme 1h 65 °C, Prélavage (Pré-rinçage)
- 3 options : VarioSpeed Plus (3 fois plus rapide), Hygiène Plus, Séchage Extra
- Machine Care

Confort et sécurité

- Echangeur thermique qui protège la vaisselle
- AquaSensor qui détecte le degré de salissure
- Système Super Brillance, conserve l'éclat des verres
- Boîte à produits MaxiPerformance
- Système auto 3in1, détection lessivielle automatique
- AquaStop : garantie Bosch en cas de dégât des eaux - pour toute la durée de vie de l'appareil*
- Signal sonore de fin de cycle
- Départ différé : 1-24 h
- Triple filtre autonettoyant

Design

- Display sur la tranche (int.), InfoLight : témoin lumineux de fonctionnement au sol
- Boutons sur la tranche
- Inscriptions en texte clair
- InfoLight rouge

Flexibilité

- Paniers Vario
- Panier supérieur réglable avec RackMatic (3 niveaux)
- Panier inférieur avec 2 rangées de picots rabattables
- Supports pour tasses dans le panier supérieur (2x)
- Panier inférieur avec panier à couvert
- Roues à faible frottement sur panier inférieur et tiroir
- Butée (stopper) qui empêche le déraillement du panier inférieur

Accessoires

- Protection anti vapeur

Caractéristiques techniques

- Dimensions du produit (HxLxP) : 81.5 x 59.8 x 55 cm
- Cuve polinox

* Veuillez trouver les termes de garantie à l'adresse suivante : www.bosch-home.fr/mybosch/extension-garantie-gratuite

[1] Echelle d'efficacité énergétique allant de A à G

[2] Consommation d'énergie en kWh pour 100 cycles (en programme Eco 50 °C)

[3] Consommation d'eau en litres par cycle (en programme Eco 50 °C)

[4] Durée du programme Eco 50 °C

Série 2, Lave-vaisselle tout intégrable, 60 cm
SMV26AX01F

mesures en mm

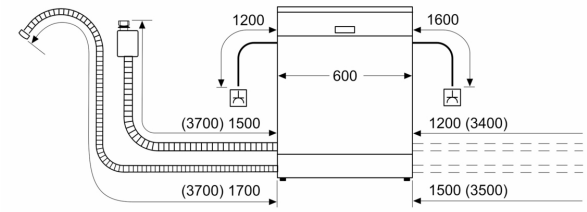

prise
( ) valeurs avec kit prolongateur

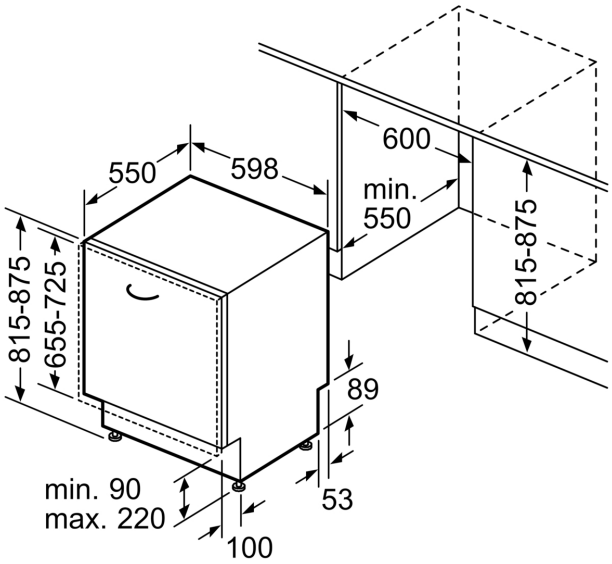

Mesures en mm