airlux
Spécialiste de l'encastrable

HOTTES

AHG560WH

GROUPE FILTRANT ENCASTRABLE

EAN 8059606967943

En format 52 cm, le groupe filtrant **AHG560WH** combine discrétion et efficacité avec son moteur DC ultra-performant. Grâce à sa classe énergétique A++, elle assure une aspiration puissante tout en consommant moins d'énergie. Un choix durable et silencieux pour les cuisines modernes, en évacuation ou en recyclage.

Couleur blanc

Modèle existant également en version noire **AHG560BK** et inox **AHG560SS**

52 cm

Largeur 52 cm

DC

Équipée d'un nouveau moteur DC innovant, le groupe AHG560WH offre une efficacité énergétique optimisée et un meilleur contrôle des vitesses. Capable de fonctionner à très basse vitesse tout en maintenant des performances élevées, ce moteur garantit une réduction du bruit grâce à une régulation électronique avancée. Résultat : une aspiration puissante et discrète pour un confort maximal en cuisine.

A++

Grâce à sa classe énergétique A++, cette hotte combine performance d'aspiration optimale et consommation électrique réduite. Un choix écoresponsable qui vous permet de cuisiner dans un air sain tout en maîtrisant votre facture d'énergie.

Très utile lors d'émanations abondantes de fumées, la fonction Booster permet d'accroître le débit d'aspiration de la hotte à une puissance supérieure sur une période maximale de 5 min. Elle revient ensuite automatiquement à son niveau de réglage précédent.

La fonction Timer diffère l'arrêt de la hotte de 15 minutes après la fin de la cuisson pour permettre une évacuation totale des fumées et des odeurs. L'air ambiant continue à être filtré, même si vous avez quitté votre cuisine.

LED

L'éclairage LED associe une parfaite distribution de la lumière à une intensité plaisante et relaxante afin que vous puissiez profiter d'un maximum de confort pendant la préparation de vos repas.

Les filtres à charbon actif de votre hotte sont fournis. Installez-les en version recyclage ou conservez-les pour une possible utilisation future.

Associez ce groupe à la table induction **ATI630ESL,** son format 60 cm, son foyer extra-large et ses commandes tactiles intuitives assurent une cuisson précise dans un espace raffiné.

Accessoires intégrés

1 x filtres à graisse en aluminium, lavable au lave-vaisselle.
2 x filtres anti-odeurs à charbon actif CR750.
Clapet anti-retour et réducteur sortie d'air.

FONCTIONNALITES

Typologie : Groupe filtrant encastrable – une solution ultra-discrète, parfaitement intégrée dans vos meubles hauts.
Finition blanche, esthétique sobre, lumineuse et harmonieuse, idéale pour les cuisines claires.
Commandes électroniques simples et efficaces.
Affichage digital clair pour un suivi intuitif de la vitesse sélectionnée.
Timer: arrêt différé de 15 minutes, pour prolonger la filtration après cuisson.
Pression à la vitesse maximale : 521 Pa.
Installation en évacuation ou en recyclage, avec filtres à charbon inclus.
Éclairage LED 2 x 2 W (6000K) – lumière blanche froide pour un éclairage net et confortable du plan de cuisson.
Un **nouveau moteur DC** 110 W à haut rendement – plus silencieux, plus performant, plus durable.
Classe énergétique A++ pour une consommation minimale sans compromis sur l'efficacité.

CONSOMMATIONS

Règlement délégué (UE) N° 65/2014 :
Marque : Airlux
Modèle : **AHG560WH**
Consommation annuelle d'énergie : 24,9 kWh/an
Classe d'efficacité énergétique : A++
Indice d'efficacité énergétique : 33,4
Classe d'efficacité fluidodynamique : A
Efficacité fluidodynamique : 38,1
Classe d'efficacité lumineuse : A
Efficacité lumineuse : 38,3 lux / watt
Classe d'efficacité de filtration des graisses : D
Efficacité de filtration des graisses : 65,1 %
Débit d'air à la vitesse minimale/maximale en fonctionnement normal : 340 / 553 m3/h
Débit d'air en mode intensif ou « boost » : 643 m3/h
Émissions acoustiques de l'air pondérées de la valeur A à la vitesse minimale/maximale en fonctionnement normal : 56/68 dB(A)
Émissions acoustiques de l'air pondérées de la valeur A en mode intensif ou « boost » : 69 dB(A)
Consommation d'énergie en mode « arrêt » : 0,21 W - en mode « veille » : 0,58 W

DONNEES TECHNIQUES

Intensité : 10 A
Tension : 220/240 V
Fréquence : 50 Hz
Puissance électrique d'installation : 114 W
Cordon d'alimentation : 120 cm - Avec prise
Ø de la sortie d'air : 150/120 mm
Dimensions du produit (hauteur x largeur x profondeur) : 275 x 520 x 286 mm
Dimensions encastrement minimum (hauteur x largeur x profondeur) : 250 x 657 x 262 mm
Distance minimum entre la hotte et le plan de travail : 650 mm avec un plan de cuisson électrique / 750 mm avec un plan de cuisson gaz
Dimensions du produit emballé (hauteur x largeur x profondeur) : 370 x 595 x 326 mm
Poids net : 7 kg / Poids brut : 8 kg

DESSINS TECHNIQUES

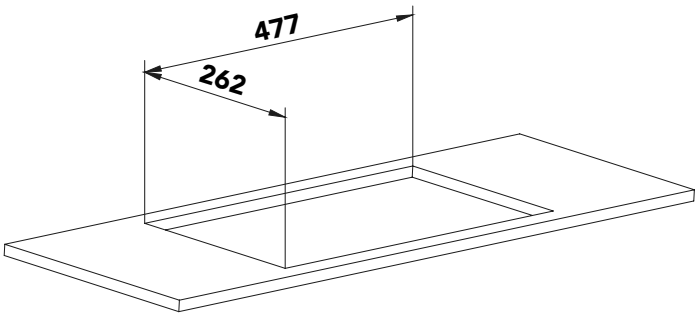

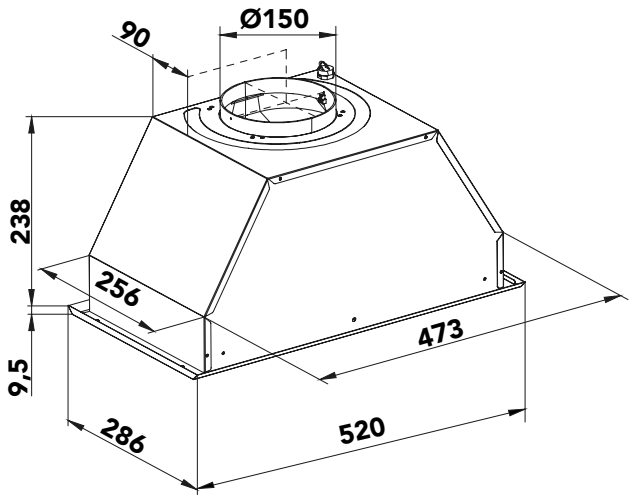

Caractéristiques et présentation sujettes à modifications sans préavis.