AZG 621 ONYX + LINA J BEC | 114.0639.783

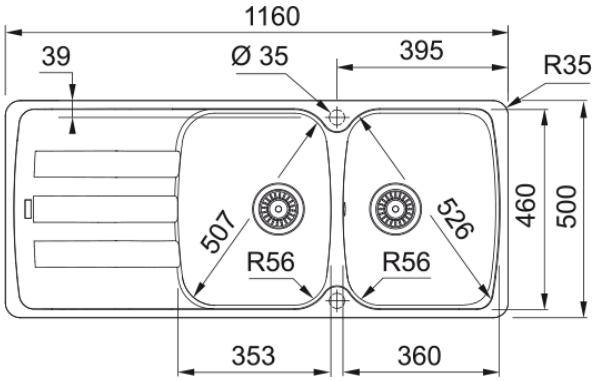

Evier ANTEA, AZG 621 Onyx, à encastrer 1160x500 mm. Sa matière Fragranite résiste aux rayures, aux chocs et aux taches. Vidage manuel, Trop plein rond avec sa bonde, tous ces accessoires qui permettent une installation en toute tranquillité.

Information produit	
Type d'évier	Evier
Matériau	Fragranite
Nombre de cuves	2
Couleur	Onyx
Finition	Aucun
Dimensions	
Dimensions évier: longueur	1160.0
Dimensions évier: largeur	500.0
Grande cuve : longueur	350.0
Grande cuve : largeur	460.0
Grande cuve : profondeur	210.0
Petite cuve: longueur	350.0
Petite cuve : largeur	460.0
Petite cuve : profondeur	210.0
Longueur découpe	1140.0
Largeur encart de découpe	480.0
Installation	
Caisson	80 cm
Spécifications produit	
Type d'installation	A encastrer
Type de bonde	90mm
Position égouttoir	Egouttoir réversible
Description du produit	
Marque	Franke
Famille de produit	Smart
Gamme	Antea
Certificat	CE

Caractéristiques produit

Nombre d'égouttoirs	1
Produit réversible	Oui
Plage de robinetterie	Oui
Vidage inclus	Oui
Type de vidage	Manuel
Siphon inclus	Oui
Perçage robinetterie	2 trous pré-percé
Pré-perçage distributeur savon	Non

AZG 621 ONYX + LINA J BEC | 114.0639.783

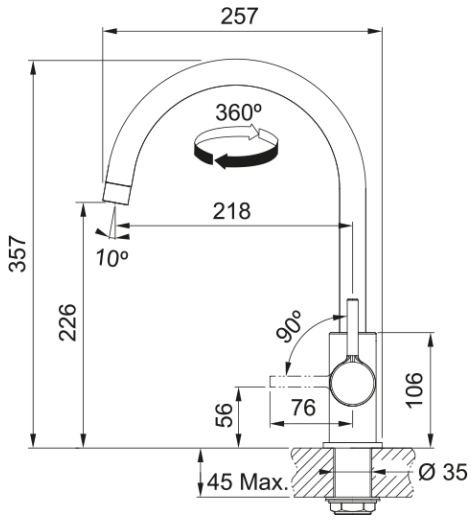

Mitigeur, LINA bec, en laiton. Son fini brillant, un choix de style et de durabilité. Grâce à son design fluide, faites la différence dans votre cuisine.

Information produit	
Version bec	Col de cygne
Couleur	Chrome
Matériau	Laiton
Matériau du flexible	Métal
Matériau de la douchette	Laiton
Dimensions	
Hauteur	357.0
Diamètre de perçage	35 mm
Diamètre de cartouche	35 mm
Installation	
Type de fixation	Fixation intégrée
Raccordement tuyau flexible	3/8"
Longueur tuyau d'alimentation	470 mm
Spécifications produit	
Pression	Haute pression
Type de bec	Bec
Position du levier de commande	Levier de commande latéral
Rotation du bec	360°
Débit d’eau mélangée: 3 bars	10.7
Description du produit	
Marque	Franke
Famille de produit	Smart
Gamme	Lina
Caractéristiques produit	
Cartouche ECO	Non
Type de l'aérateur	Honeycomb