Hotte Inclinée
HHNT90A163N1

AVANTAGES CONSO

Moderne grâce à son contrôle gestuel
Pratique avec son sa double cheminée
Complet avec ses 2 filtres à charbon

DONNÉES TECHNIQUES

- Hotte inclinée verre noir
- Classe énergie A+
- Commande par touche sensitive
- Lampe LED 2x1,5 W
- Débit max : 625 m³/h
- 1 Moteur DC : 110 W
- Touches sensitives
- Ecran LCD blanc
- Niveau sonore max : 62 dB(A)
- 5 vitesses avec contrôle gestuelle
- Filtre anti-graisse alu
- Filtre à charbon fourni
- Câble sans prise
- Existe en 60cm : HHNT60A163N1

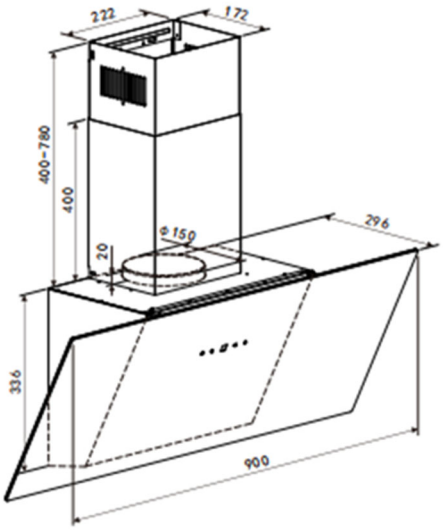

103E20F

DONNÉES LOGISTIQUES

Emballé (HxLxP) : 375 x 965 x 425 mm
Déballé (HxLxP) : 736/1116x900x296mm
Poids brut : 11 kg / Poids net : 8,8kg
Container 20/40/40HQ: 180/360/420 pcs
DEEE : 3,90 € HT

EAN : 3701657203307
Code GA : 720330
Code douanier : 84146000

GLOBAL APPLIUS - Société par Actions Simplifiée au capital de 600.000€ - RCS Paris B 977 702 695 - APE 4643Z - Siège Social 1 rue Lulli 75002 Paris - TVA FR78977702695 - Toute Reproduction Interdite - Données non contractuelles - V1.0